Химический пластмассовый стандартный насос
Типовой ряд NE
ISO 2858 / DIN EN 22858

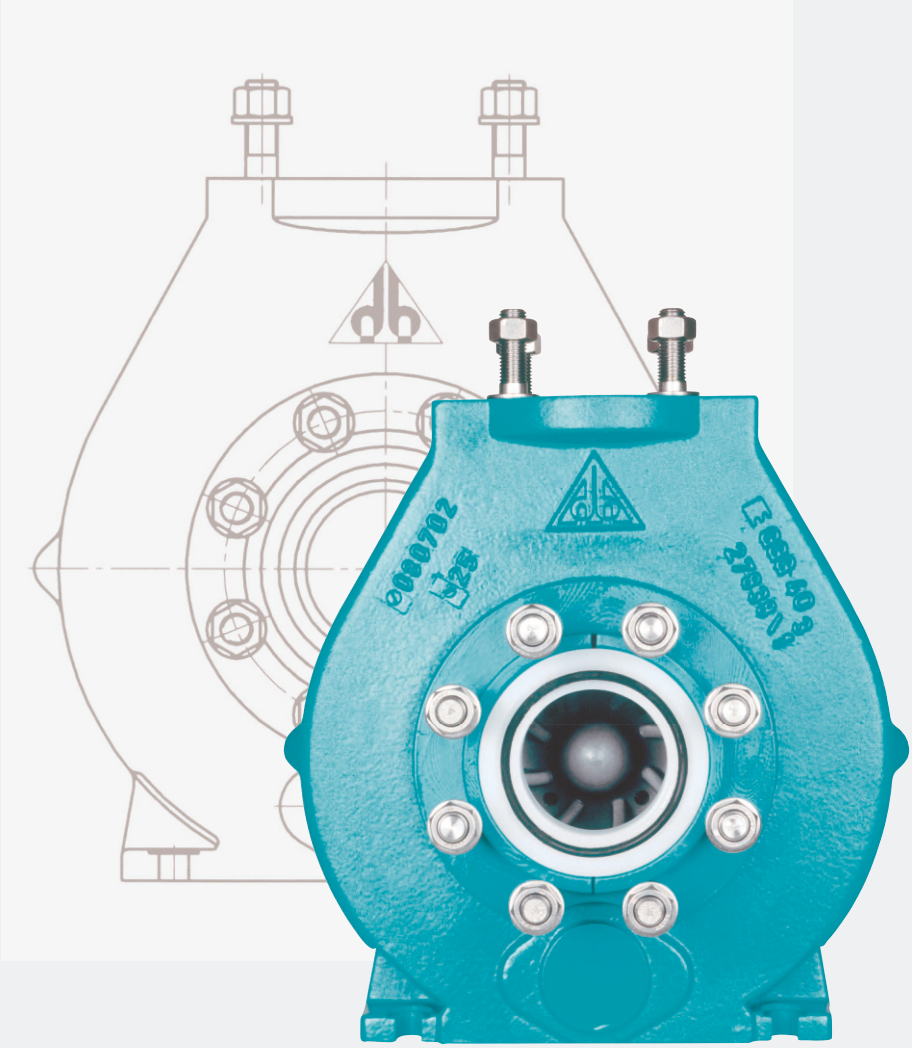

HABERMANN AURUM
PUMPEN

HABERMANN AURUM PUMPEN

Химический пластмассовый стандартный насос Типовой ряд NE

ISO 2858 / DIN EN 22858

ATEX 100a

Надёжность – прежде всего

Насосы типа NE предназначены для подачи агрессивных, содержащих твёрдые примеси и токсичных жидкостей. Толстостенные части корпуса и цельнометаллический кожух позволяют работать при давлении PN 16.

Новое поколение насосов типа NE является результатом последовательной работы конструкторов:

- Устойчивое к воздействию хлора рабочее колесо из полиэтилена
- Универсальный вал
- Выдерживающее высокие нагрузки крепление, имеющее фиксированное и свободное положения
- Не требующий дополнительной смазки подшипник качения
- Опора, прикреплённая к корпусу подшипника

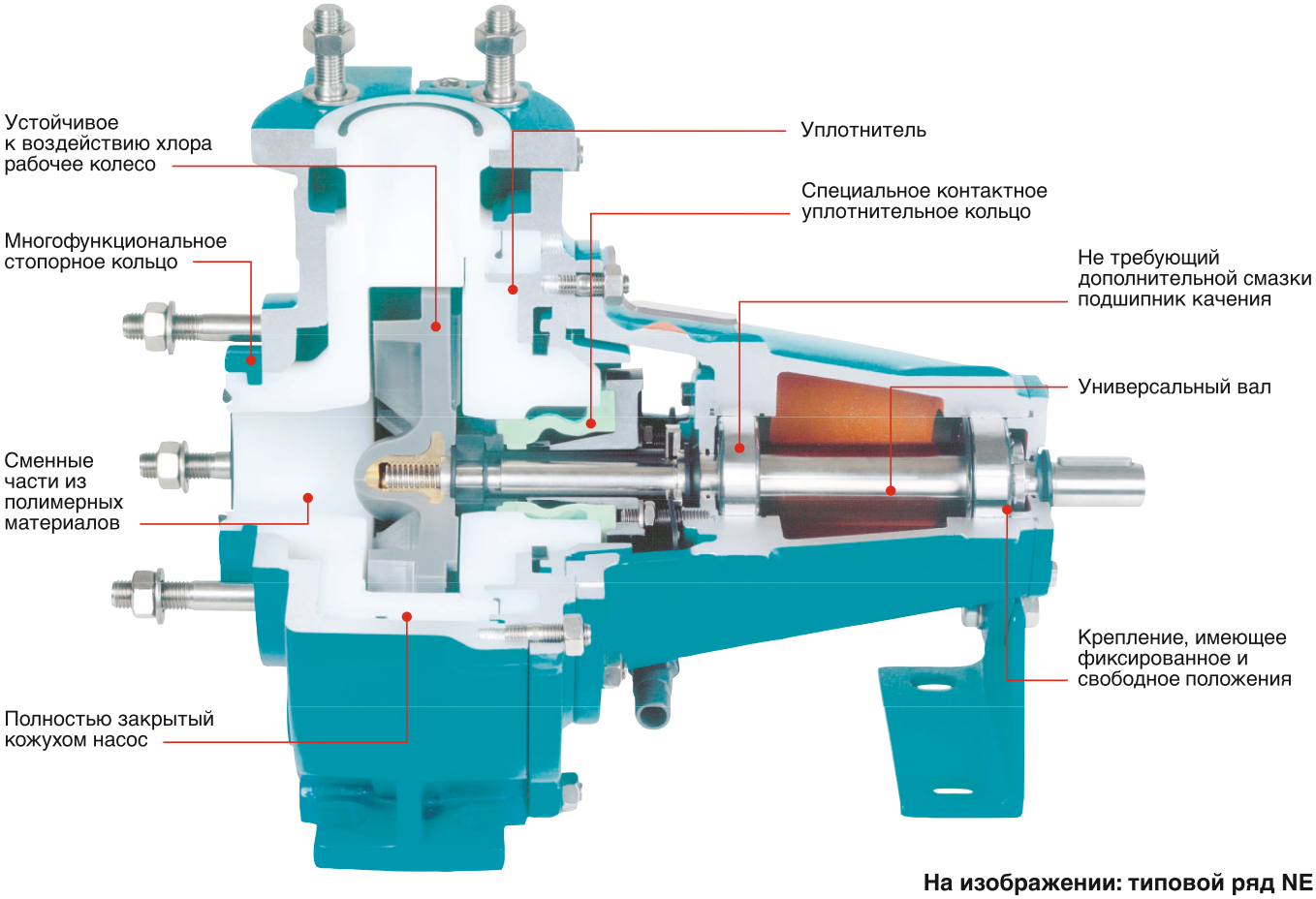

На изображении: типовой ряд NE

HABERMANN AURUM PUMPEN

Соответствие директиве ATEX

В соответствии с директивой 94/9/EG (ATEX) стандартные химические насосы относятся к:

- группе устройств II
- категории устройств 2G
- температурному классу T3 или T4.

Сальниковое уплотнение

Несмотря на свою простую конструкцию, контактное уплотнительное кольцо однократного действия с сильфоном фирмы WERNERT очень надёжно и хорошо себя зарекомендовало. При необходимости его можно снабдить постоянной промывкой. Для особых случаев применения существуют различные кольца однократного и двойного действия известных производителей.

Модульные конструкции

Стандартные химические насосы типов FK и FE изготавливаются также в виде модульных конструкций. Размеры фланцевых соединений соответствуют стандартам ISO 2858 / DIN EN 22858.

Особенности конструкции

Конструкция насоса позволяет быстро осуществить смену ротора и контактного уплотнительного кольца без демонтажа мотора и трубопроводов.

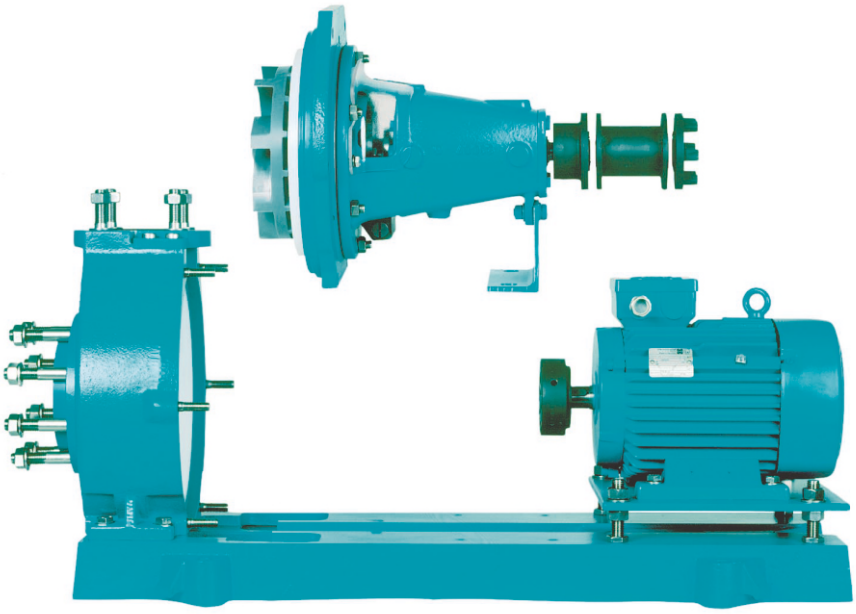

Гидравлика

В соответствии с требованиями, стандартный насос может быть оборудован закрытым (G) или полуоткрытым (O) рабочим колесом. При работе с жидкостями, содержащими твёрдые примеси, рекомендуется использовать полуоткрытое рабочее колесо. Свободнопроходную конструкцию (F), которую целесообразно использовать при содержании в жидкости крупных частиц твёрдых примесей, можно применить с учётом небольших изменений. Гидравлическая конструкция определяется четвёртой буквой в обозначении типа насоса.

Материалы

Выбор полимерных материалов зависит от химической, термической, механической и абразионной нагрузки. В стандартном химическом насосе используются следующие полимеры, которые определяются третьей буквой в обозначении типа насоса:

NEPO/NEPG/NEPF:
Высокомолекулярный полиэтилен низкого давления (UHMW-PE)

NEWO/NEWG/NEWF:
Армированное литьё WERNIT®

NEKO/NEKG/NEKF:
Поливинилиденфторид (PVDF)

NETO/NETG/NETF:
Фторопласт-4 (PTFE) или фторопласт-50 (PFA).

Температурный режим использования этих материалов зависит от типа жидкости и составляет от -50 до +160 C°.

В особых случаях параметры, не включённые в характеристику, можно получить дополнительно. Возможны технические изменения со стороны производителя.

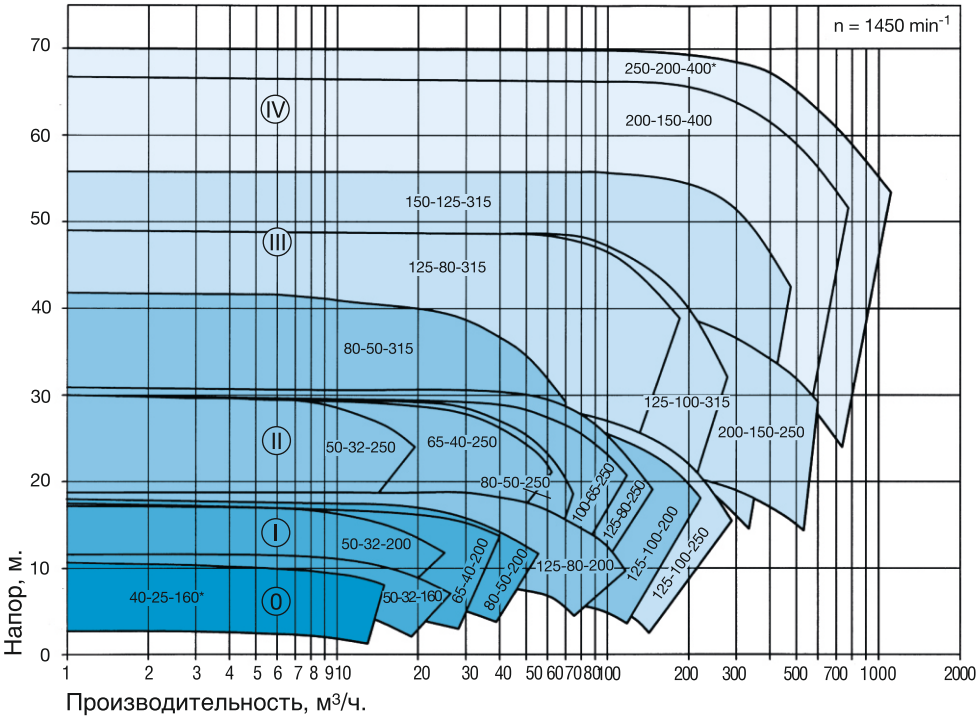

*Нестандартный насос

0/I/II/III/IV

Насосы с одинаковым размером опоры подшипника

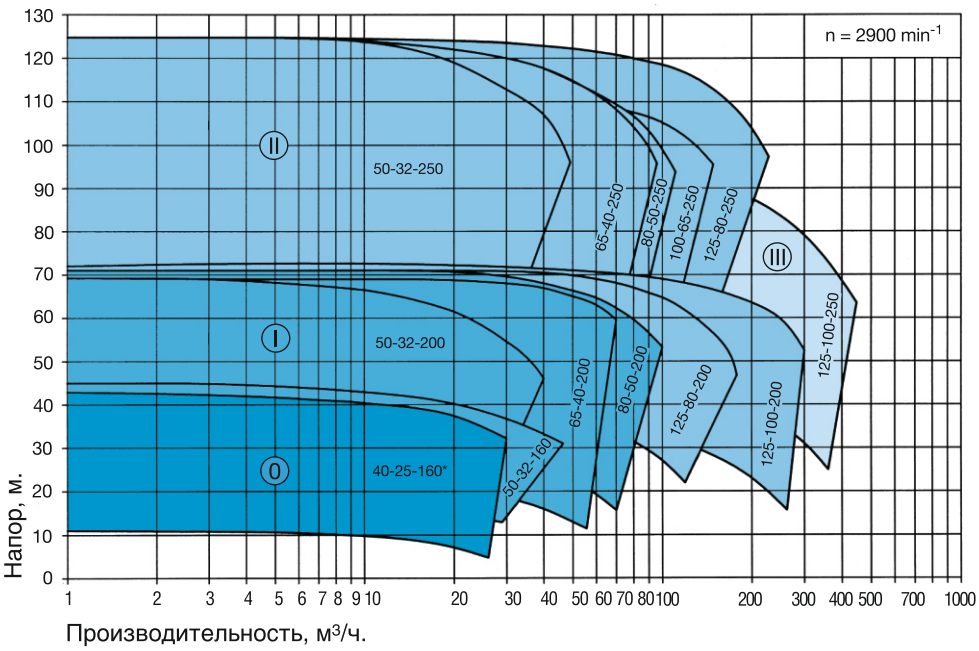

*Нестандартный насос

0/I/II/III

Насосы с одинаковым размером опоры подшипника

Разрез

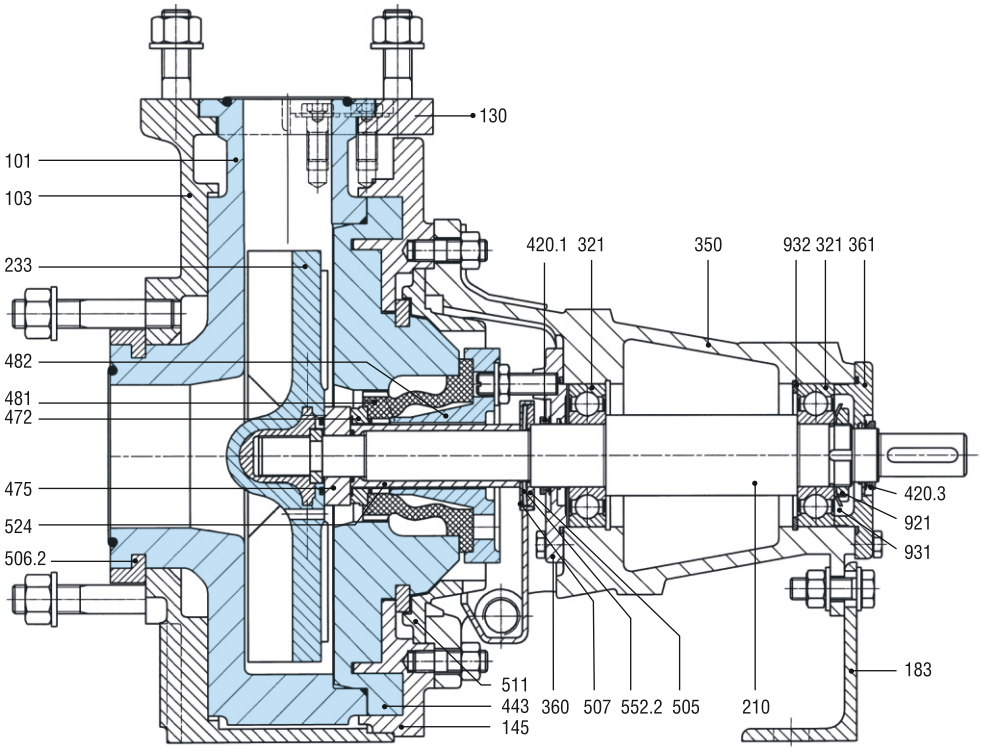

№ части	Обозначение
101	Корпус насоса
103	Кожух металлический
130	Кольцевой корпус
145	Соединительная деталь
183	Опора
210	Вал
233	Колесо рабочее с левым вращением
321	Радиальный шрикоподшипник
350	Корпус подшипника
360	Крышка подшипника
361	Крышка концевого подшипника
420.1	Уплотнительное кольцо вала
420.3	Уплотнительное кольцо вала
443	Уплотнитель
472	Кольцо контактное уплотнительное
475	Кольцо обратного действия
481	Сильфон
482	Опора сильфона
505	Кольцо с буртиком
506.2	Кольцо стопорное
507	Кольцо разбрызгивающее
511	Кольцо центрирующее
524	Втулка защитная
552.2	Шайба прижимная
921	Гайка вала
931	Предохранительный щиток
932	Предохранительное кольцо

Представлена конструкция с полуоткрытым рабочим колесом. Запасные части следует заказывать только в соответствии с приведённой спецификацией.

Таблица основных размеров

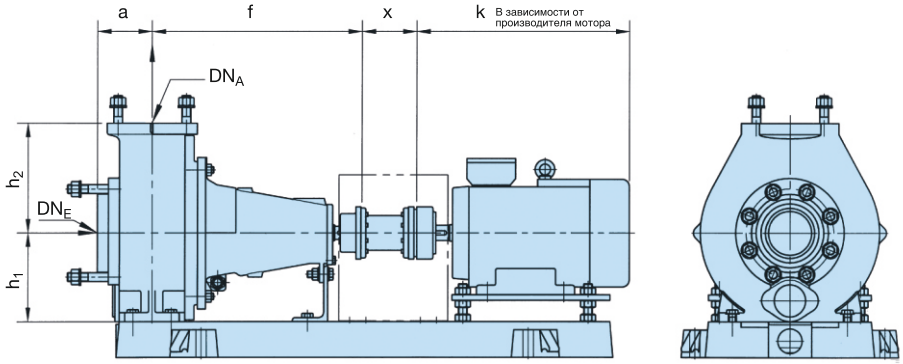

Тип NE	Фланец PN 16 DN_E	DN_A	a	f	h_1	h_2	x
40-25-160*	40	25	80	385	132	160	100
50-32-160	50	32	80	385	132	160	100
50-32-200	50	32	80	385	160	180	100
50-32-250	50	32	100	500	180	225	100
65-40-200	65	40	100	385	160	180	100
65-40-250	65	40	100	500	180	225	100
80-50-200	80	50	100	385	160	200	100
80-50-250	80	50	125	500	180	225	100
80-50-315	80	50	125	500	225	280	100
100-65-250	100	65	125	500	200	250	140
125-80-200	125	80	125	500	180	250	140
125-80-250	125	80	125	500	225	280	140
125-80-315	125	80	125	530	250	315	140
125-100-200	125	100	125	500	200	280	140
125-100-250	125	100	140	530	225	280	140
125-100-315	125	100	140	530	250	315	140
150-125-315	150	125	140	530	280	355	140
200-150-250	200	150	160	530	280	375	180
200-150-400	200	150	160	670	315	450	180
250-200-400*	250	200	180	670	425	500	180

* Нестандартный насос

Размеры в мм

HABERMANN AURUM
PUMPEN

Habermann Aurum Pumpen GmbH
Harpener Heide 14
44805, Bochum, Germany
Tel.: +49 (0) 234 893 570 0
Fax: +49 (0) 234 893 570 30
E-Mail: info@aurumpumpen.de